KB-W-DRAADLASSTUK

KB-W is een huls die wordt gebruikt om wapeningsstaven te koppelen aan stalen constructiestaalplaten of -profielen. De KB-W-huls is aan één uiteinde voorzien van schroefdraad. Het andere uiteinde wordt rechtstreeks op het constructiestaal gelast. De KB-W koppelingen zijn gemaakt van staal S355 of vergelijkbaar. De ontwerper moet het type en de grootte van de las bepalen ("a"). Lassers moeten gekwalificeerd zijn voor het vereiste type las.

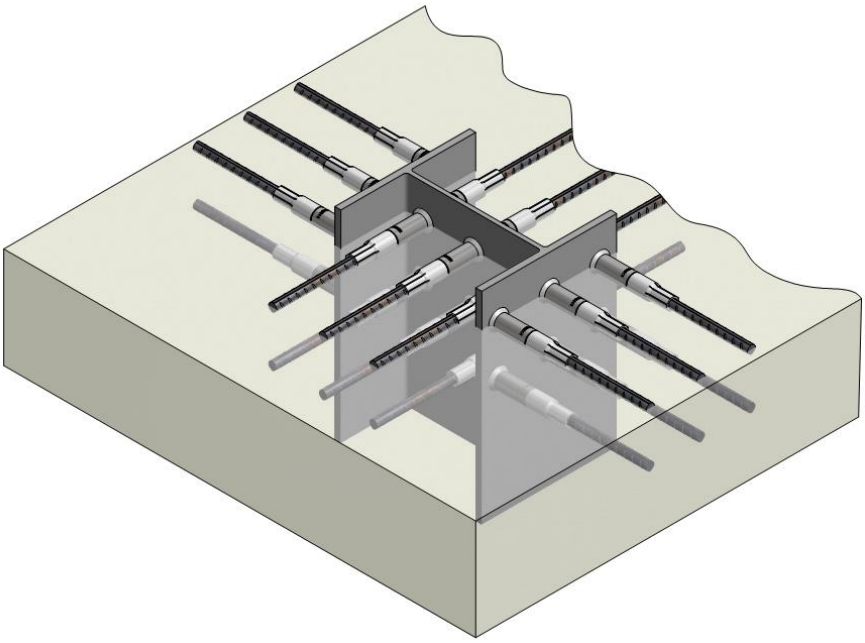

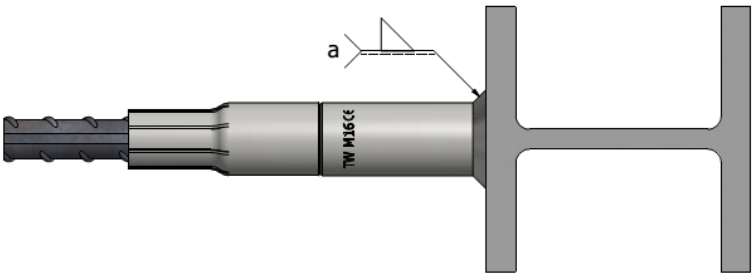

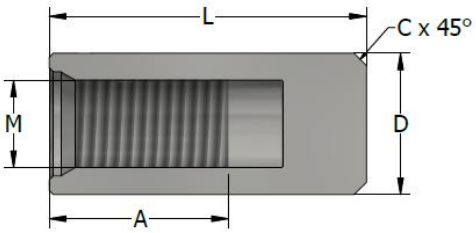

KB-W lasbare koppeling	Productnr.	Schroefdraad	L	D	A	C	Gewicht
		Metrisch	[mm]	[mm]	[mm]	[mm]	[kg/pc]
KB-W M12	61792	M12	41	17,5	18	2	0,055
KB-W M16	61793	M16	50	22	26	2	0,100
KB-W M18	63723	M18	59	25	33	2	0,155
KB-W M20	61794	M20	65	28	39	3	0,210
KB-W M24	61795	M24	76	34	43	3	0,380
KB-W M30	61796	M30	88	42,5	53	3	0,670
KB-W M36	61797	M36	94	50	56	5	0,950
KB-W M42	61798	M42	103	56	65	5	1,230
KB-W M48	61799	M48	115	67	74	5	2,030

Copyright Terwa Construction Group 2005 – 2024 © | www.terwa.com

INSTRUCTIES VOOR HET MONTEREN VAN DE KB-W LASBARE KOPPELING

Koppelen met een TSE-stekanker		
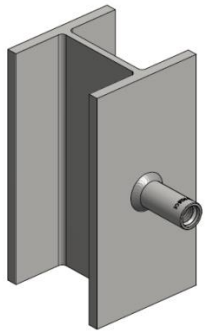	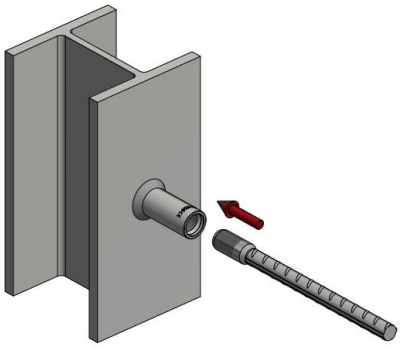	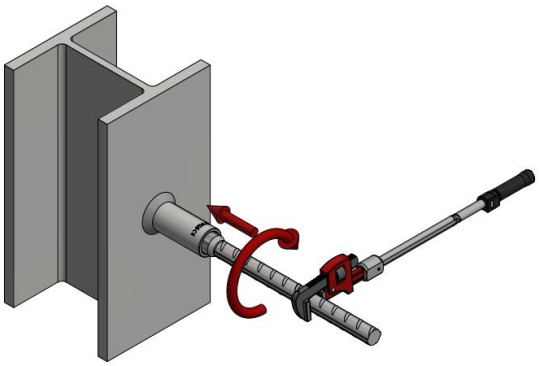
Las de KB-W koppeling op de staalconstructie.	*Plaats de TSE-staaf in de koppeling.*	*Draai de TSE-staaf in de KB-W-koppeling tot deze vastzit. Om de kwaliteit van de koppeling te garanderen, draait u de TSE-staaf vast met een sleutel. Het vereiste aanhaalmoment voor elk type wapeningsstaaf is weergegeven in de tabel op **pagina 39**.*

Koppelen met een PSA-PSC-stekanker		
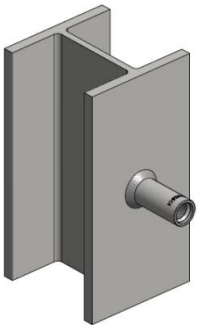	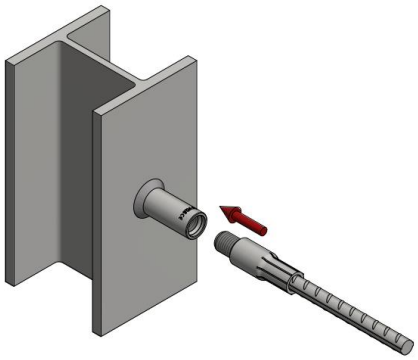	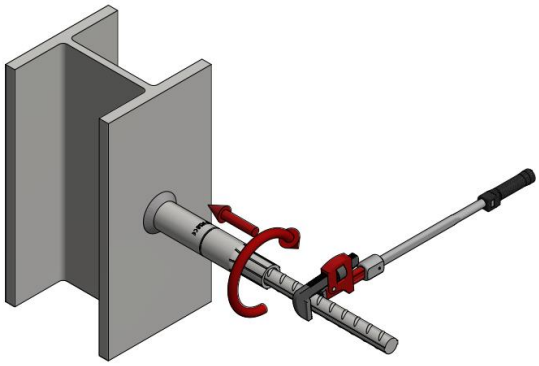
Las de KB-W koppeling op de staalconstructie.	*Plaats de PSA-PSC-staaf in de koppeling.*	*Draai de PSA-PSC-staaf in de KB-W-koppeling tot deze vastzit.* *Om de kwaliteit van de koppeling te garanderen, draait u de PSA-PSC-staaf vast met een sleutel. Het vereiste aanhaalmoment voor elk type wapeningsstaaf is weergegeven in de tabel op **pagina 39**.*

Copyright Terwa Construction Group 2005 – 2024 © | www.terwa.com